機器本体寸法図（単位：mm）

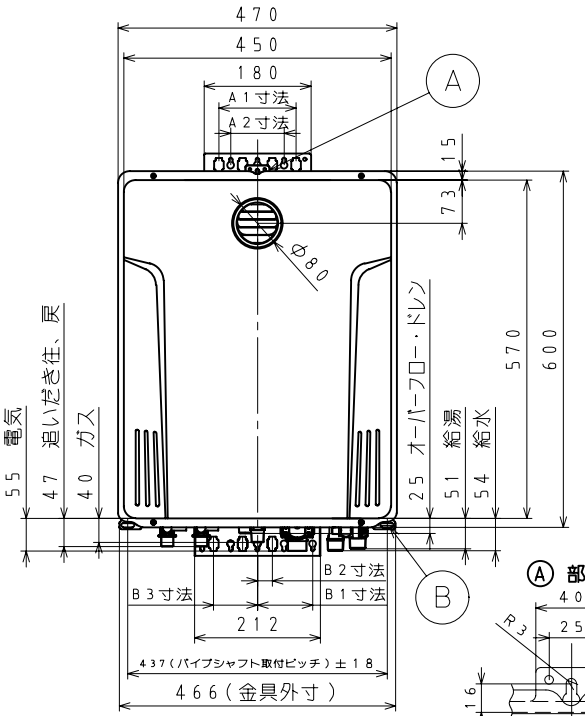

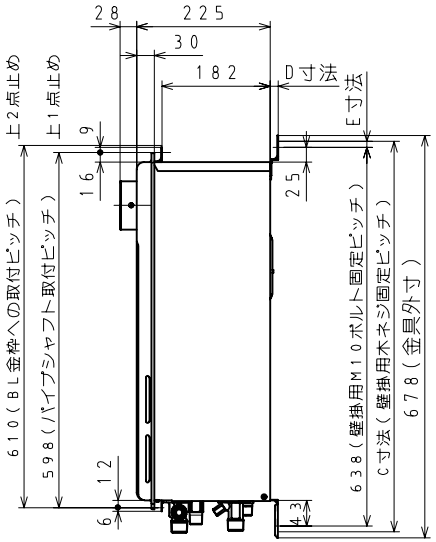

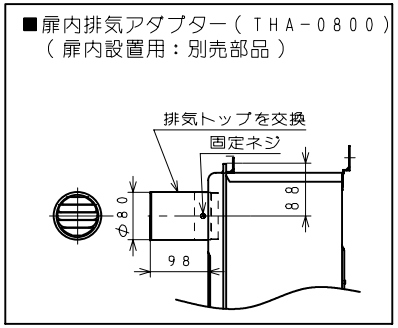

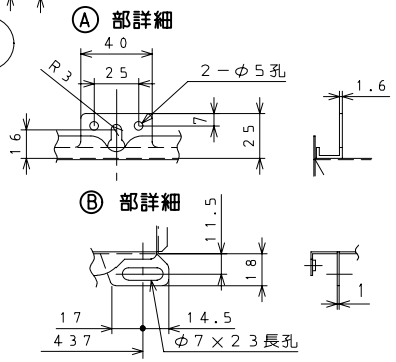

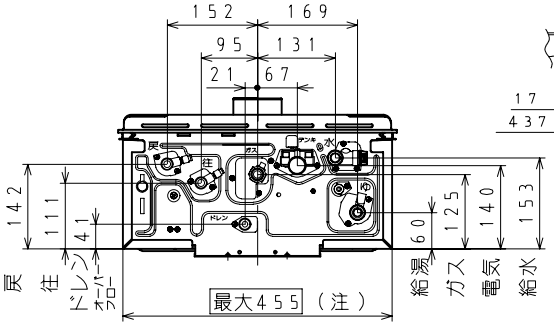

	A1	A2	B1	B2	B3	B4	C	D	E
通常時	90	—	93	—	—	—	658	13	10
絶縁部品使用時	—	130	—	45	25	74	652	17	7

注）設置については、各地の消防署・水道局の規制を受ける場合がありますので、十分にご確認の上、金枠等の仕様を決定してください。

注）機器に直結する1次給水配管は、金属管をご使用ください。やむをえず樹脂管を使用する場合は、逆流防止機構（逆止弁等）を設けてください。

（注）機器本体幅は最大455mmとなりますので、パイプシャフト金枠の内のり寸法は、460mm以上としてください。

※標準設置時のパイプシャフト取付金枠は、設置用参考金枠図（R-467、R-471BL）を参考にしてください。

※扉内設置時のパイプシャフト取付金枠は、設置用参考金枠図（T-5501BL　収納ボックス：SB-6701）を参考にしてください。

※屋外にAC100Vの防水コンセントを設けてください。

外装色：ホワイト（近似色：マンセルN0.10Y8.3/0.5、7分ツヤ）

※選べるリモコン（別売選択部品）選択対応表（660,700シリーズ）

	浴室リモコン	台所リモコン	増設リモコン	浴室リモコン	台所リモコン	増設リモコン
標準タイプ	FC-660-W	MC-660-W	SC-660-W	FC-700	MC-700	SC-700
	セット品：TC-660-W			セット品：TC-700		
高機能タイプ				FC-702	MC-702	SC-700
高機能タイプ（インターホン付）				FC-703	MC-703	SC-703（インターホン付）
浴室テレビリモコン（インターホン付）				VR-7000D	MC-703	SC-703（インターホン付）

・各リモコンの詳細はリモコンの納入仕様図で確認してください。

○仕様、寸法等は改良のため、予告なく変更することがあります。

環境の保全 LB-bs 省エネルギー ガス給湯機（潜熱回収型・屋外用）

■仕様表

作成 2010年10月26日

品名		GX-SE2400AW	
型式名		GX-SE2400AW	
用途		給湯・追いだき	
設置方式		屋外壁掛及びパイプシャフト標準設置形 パイプシャフト扉内設置形（別売部品使用時）	
給排気方式		強制通気	
ガス種類		13A	LPG
ガス消費量（kW）	給湯大	44.2(38,000kcal/h)	44.2(3.17kg/h)
	給湯小	5.58(4,800kcal/h)	5.58(0.40kg/h)
	追いだき	11.6(10,000kcal/h)	11.6(0.83kg/h)
	同時	53.5(46,000kcal/h)	53.5(3.83kg/h)
エネルギー消費効率		91.2%	
省エネ基準達成率		113%	
点火方式		ダイレクト着火方式	
製品質量		28kg	
騒音値		51 dB(A)	
機器からの最大出湯量		24ℓ/分［水圧200kPa(2kgf/cm²)25deg上昇時］	
最低作動流量		3.5ℓ/分	
最低作動水圧		10.0kPa(0.1kgf/cm²)（機器のみの場合）	
使用水圧（動圧）		100～500kPa(1.0～5.0kgf/cm²)	
給湯能力		41.9kW(24号)～4.36kW(2.5号)(比例制御)	
配管口径	給水・給湯	20A（R3/4）オネジ	
	ガス	LP:15A(R1/2)、13A:20A(R3/4)オネジ	
	追いだき往・戻	15A（G1/2）オネジ	
	電気	C31（呼び径）	
	オーバーフロー	15A（R1/2）オネジ	
電源コード		VCT（2心）×2m	
電気特性	電源	AC100V(50/60Hz)屋外に設置	
	リモコン	24V以下	
	消費電力 同時使用	125W	
	消費電力 凍結予防	最大190W	
安全装置		空だき防止装置（給湯：水量センサ）、（追いだき：水流スイッチ） ファン回転検出装置（燃焼ファン） 立消え安全装置（フレームロッド方式） 過圧防止安全装置（スプリング方式） 空だき安全装置（ハイリミット） 凍結予防安全装置（凍結予防ヒータ、ポンプ運転） 漏電安全装置（漏電スイッチ） 過熱防止装置（温度ヒューズ方式） 誘導雷保護装置（サージアブソーバ方式） 過電流安全装置（電流ヒューズ）	
付属品		取付ネジ一式	
別売選択必要部品		浴室リモコン(FC-660,700,702,703)	
別売必要部品		循環アダプタ　（JA-301シリーズ） リモコンコード（FMY02-○○） （5,8,10,15,20,100m）	
別売部品		台所リモコン（MC-660,700,702,703） 増設リモコン(SC-660,700,703) 配管カバー（HC-4509-1,6004-1,8002-1） 据置台(SD-4509-1,6004-1) 収納ボックス(SB-6701) 側方排気カバー（HY-2900）上方排気カバー(HU-1400) 排気カバー15度,30度(UT-81-15,-30,-45) 扉内排気アダプター（THA-0800）	
給水装置認証番号		NW2019	
公庫確認番号		KKY007	

納入仕様図	名称	24号 屋外壁掛及びパイプシャフト標準設置形自動ガスふろ給湯器			
パーパス ガス機器	品名	GX-SE2400AW			
高木産業株式会社 〒417-8505 静岡県富士市西柏原新田201	提出年月日	年	月	日	単位 mm
	受領印				
管理番号 NS10-383-01	受領年月日	年	月	日	

NS10-383-01